

Profilé « Primaglas »

« Primaglas » profiel

Profilé pour balustrade *Profiel balustrade*

Garde-corps en verre pour fenêtre, vitrage de 10 à 16 mm.
Glazen doorvalbeveiliging, beglazing van 10 tot 16 mm.

Configurer en ligne *Online configureren* · **shop.aludan.be/primaglass**





Profilé « Primaglas » *« Primaglas » profiel*

Garde-corps pour fenêtre *Glazen doorvalbeveiliging*

Description

Aludan innove avec le nouveau garde-corps pour fenêtre « Primaglas ».

Avec un minimum de profilés aluminium, ce système vous permet de réaliser un balcon à la française avec un maximum de visibilité et de lumière.

Le montage ultrasimple économise du temps et de l'argent, avec trois possibilités de montage avec fixation invisible :

- Montage sur le châssis.
- Montage en batée.
- Montage sur façade.

Primaglas permet l'utilisation de vitrage de 10 à 16 mm avec une hauteur de 1 200 mm.

Caractéristiques

- Montage facile et rapide.
- Fixation du vitrage par joints (pas de silicone).
- Choix de coloris RAL.
- Livrables en longueur de 6 000 mm ou par kit.
- Vitrage de 10 mm jusqu'à 16 mm.

Beschrijving

Aludan innoveert met zijn nieuw systeem voor glazen doorvalbeveiliging « Primaglas ».

Met een minimum aan aluminium profielen laat dit systeem u toe om een doorvalbeveiliging te realiseren met een maximum qua zicht en lichtinval.

De montage is eenvoudig en bespaart tijd en kosten, met 3 verschillende montagemogelijkheden:

- *Montage op het raamkader.*
- *Montage tussen de dagkant.*
- *Montage op de gevel.*

Primaglas biedt de mogelijkheid om glas te gebruiken van 10 tot 16 mm met een hoogte tot 1 200 mm.

Technische eigenschappen

- *Eenvoudige en snelle montage.*
- *Glas wordt vastgezet d.m.v. rubber (geen silicone).*
- *Keuze uit alle RAL-kleuren.*
- *Leverbaar op lengte van 6 meter of in kit.*
- *Beglazing van 10 tot 16 mm.*

10–16	mm de vitrage, hauteur 1 200 mm *mm beglazing, hoogte 1 200 mm*
6 000	mm de longueur, ou par kit *mm lengte, of in kit*
RAL	coloris au choix *keuze uit alle RAL-kleuren*

Fiche technique *Technische fiche*

Profilé, joints et accessoires *Profiel, rubbers en toebehoren*

Profilé pour balustrade *Profiel balustrade*

Profilé « Primaglas » *Profiel*

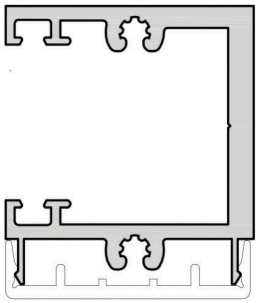

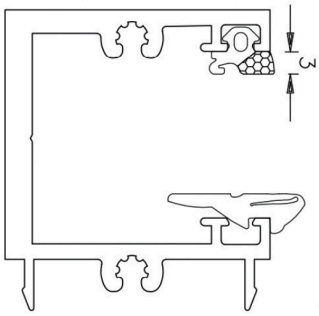

ADSG03

ADSG02 Clips

Joint de vitrage *Glasrubber*

Joint de vitrage A *A glasrubber*



ADSG031

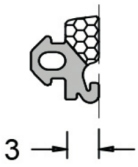

ADSG186

Joint de vitrage B *B glasrubber*

Réf.	Épaisseur de vitrage (x) *Glasdikte (x)*
ADSG032	14–16 mm
ADSG033	12–14 mm
ADSG034	10–12 mm



Accessoires *Toebehoren*

Réf.	Désignation *Omschrijving*
ADSGT · PRI-BOU-HAUT	Bouchon haut (1 trou de fixation) *Afdekkap boven (1 bevestigingsgat)*
PRI-BOU-BAS	Bouchon bas (2 trous de fixation) *Afdekkap onder (2 bevestigingsgaten)*
ADSV	Vis de fixation *Schroef*

Aludan Laser Product
Guido Gezellestraat 122, 1654 Huizingen
02 361 46 40 · info@aludan.be · www.aludan.be

Configurer et chiffrer en ligne *Online configureren en prijs* : **shop.aludan.be/primaglass**