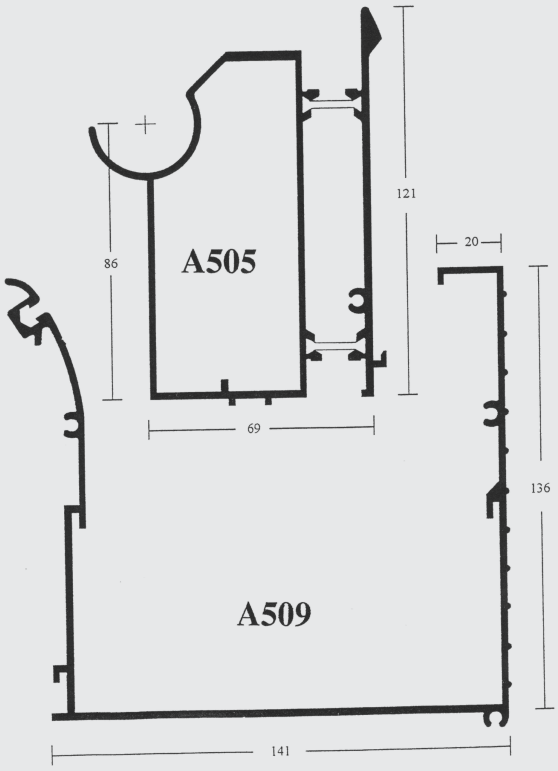

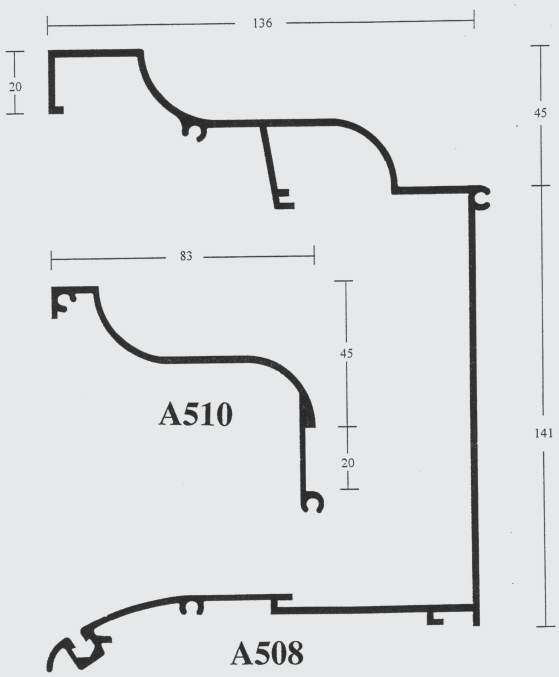

Profilés véranda

Veranda profielen

Aluminium · coupes, détails, embouts et joints *Aluminium · doorsneden, details, eindstukken en dichtingen*

Sommaire *Inhoud*

03 Raccord mural, poutre porteuse et gouttière
Muuraansluiting, draagbalk en goot · Vue d'ensemble

04 Détails de montage
Montagedetails · A512 · A521 · A527 · A506 · A511 · A507

05 Profilés
Profielen · A504 · A132 · A131 · A503 · A501

06 Embouts
Eindstukken · A520 A · A523 · A524 · A525 · A526 · A528

07 Raccord mural en coupe
Muuraansluiting in doorsnede · A512 · A521 · A527 · A506 · A511 · A507

08 Gouttière en coupe
Goot in doorsnede · A520 · A506 · A521 · A507 · A505 · A508 · A509

09 Détails, profilés à coupure thermique
Details, thermisch onderbroken profielen · A132 · A131 · A154 · A153 · A504 · A503 · A501

10 Détails, profilés à coupure thermique
Details, thermisch onderbroken profielen · A515 · A132 · A131 · A154 · A153 · A504 · A503 · A501

11 Joints
Dichtingen · A521 · A522 · A151 · A527 · A153 · A154

12 Profilés
Profielen · A512 · A506 · A511 · A507

13 Profilés
Profielen · A505 · A509

14 Profilés
Profielen · A510 · A508

Aludan Laser Product · Guido Gezellestraat 122, 1654 Huizingen · 02 361 46 40 · info@aludan.be

Raccord mural, poutre porteuse et gouttière *Muuraansluiting, draagbalk en goot*

Vue d'ensemble

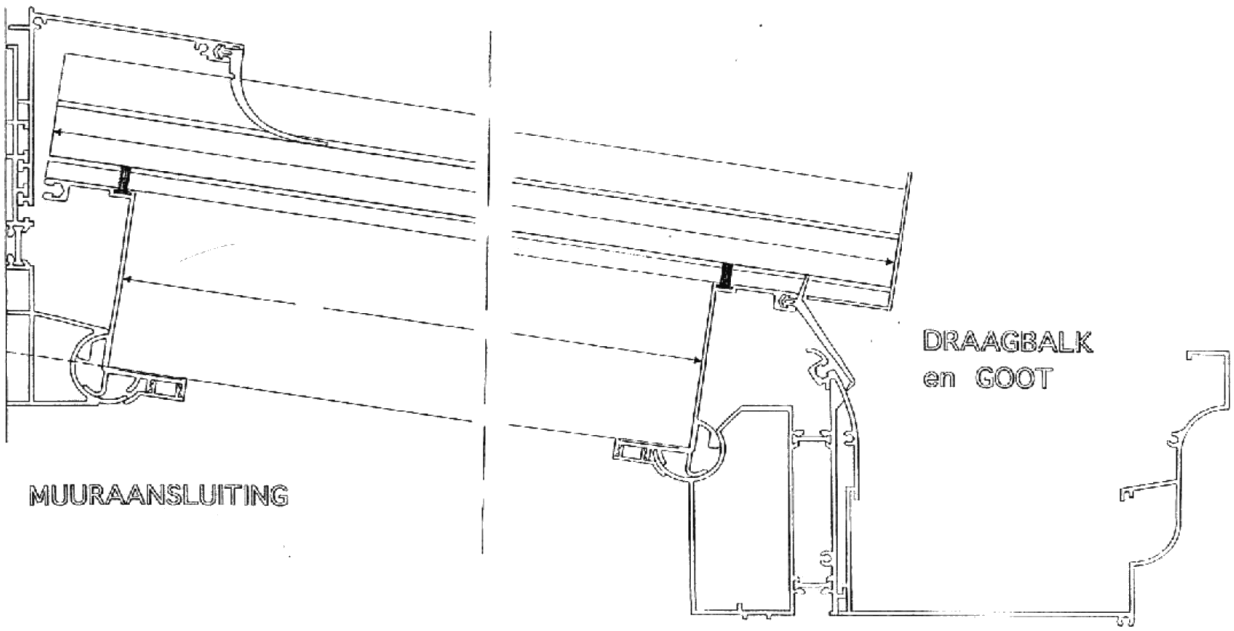

www.aludan.be · info@aludan.be · 02 361 46 40

Détails de montage *Montagedetails*

A512 · A521 · A527 · A506 · A511 · A507

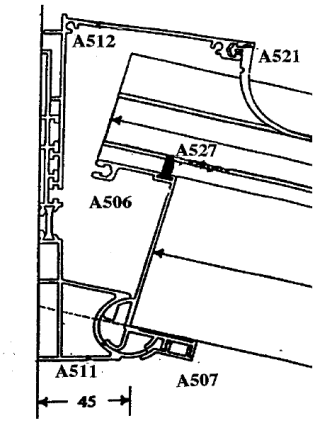

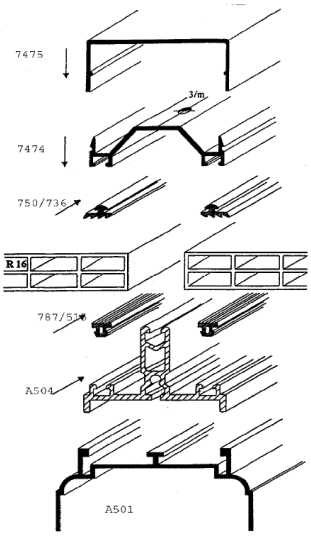

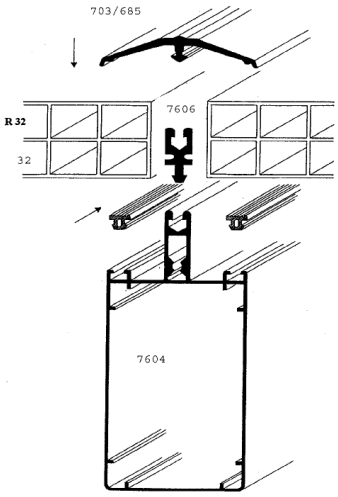

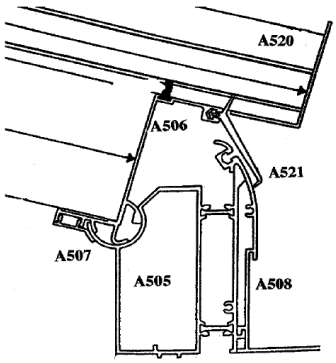

Profilés *Profielen*

A504 · A132 · A131 · A503 · A501

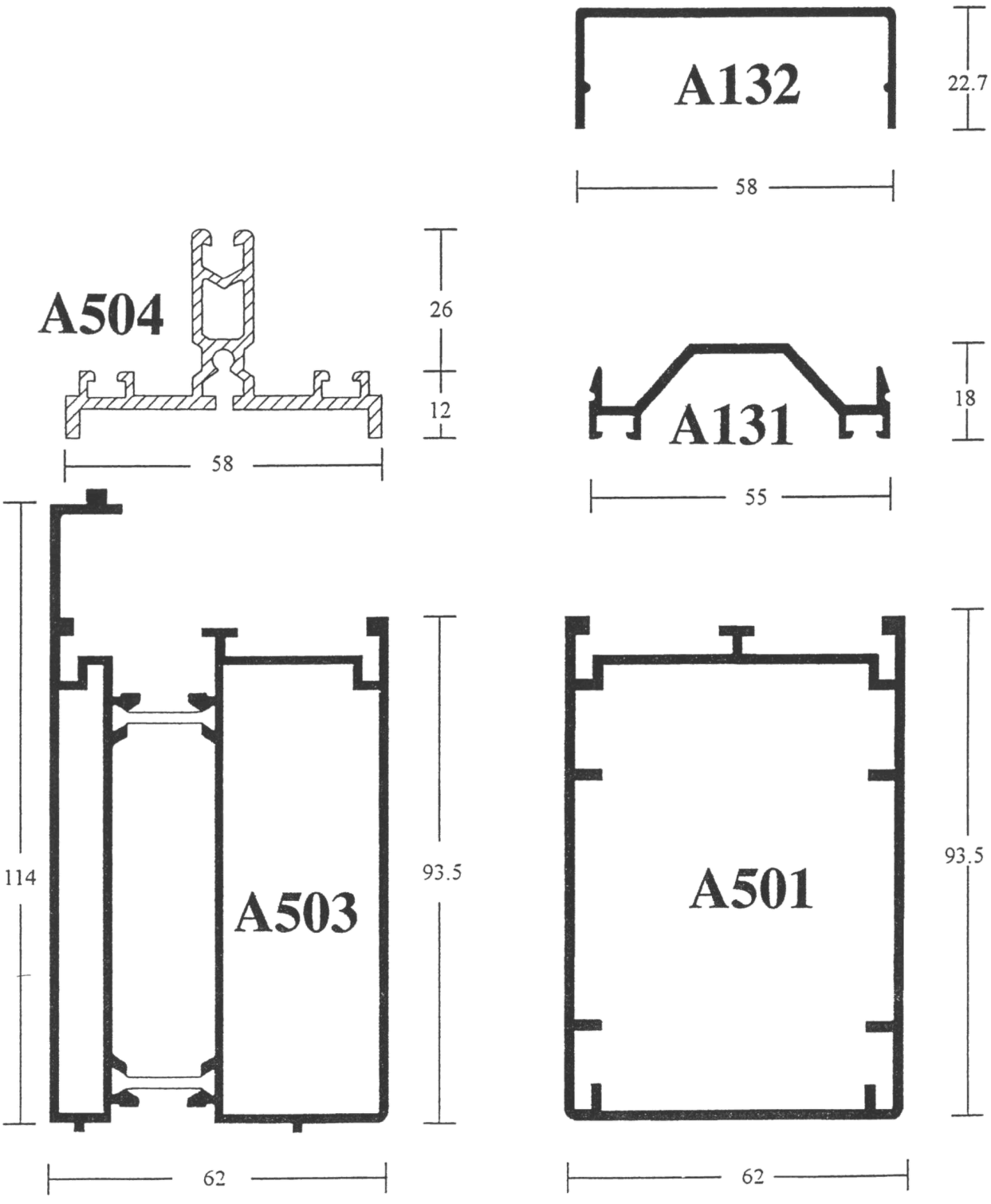

Embouts *Eindstukken*

A520 A · A523 · A524 · A525 · A526 · A528

EINDSTUKKEN
EMBOUTS

A 520 A

Stootblok beglazing

Equerre d'arrêt vitrage



A 523

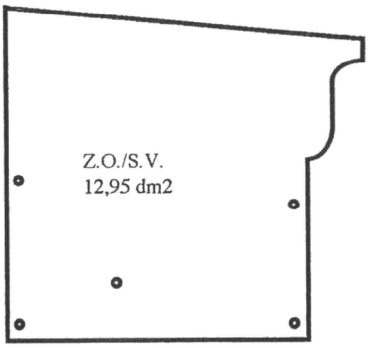

Gooteindstuk

Embout gouttière

Voor/pour A509-510

A 524

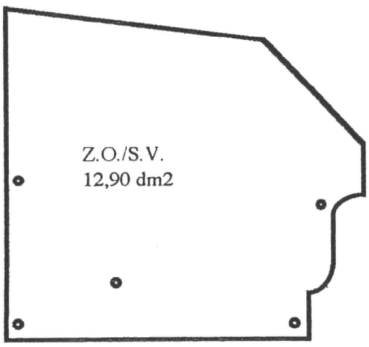

Gooteindstuk

Embout gouttière

Voor/pour A508

A 525

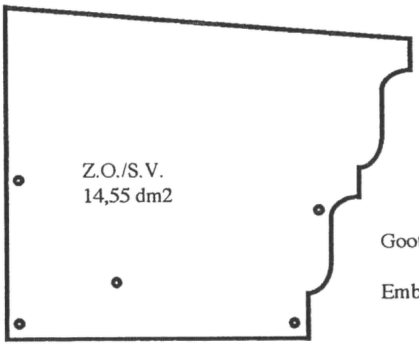

Gooteindstuk

Embout gouttière

Voor/pour A508-510

A 526

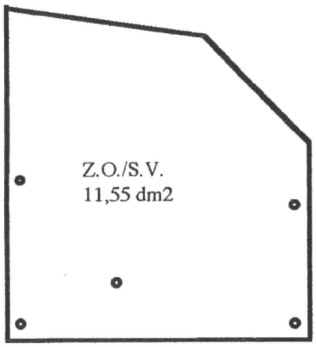

Gooteindstuk

Embout gouttière

Voor/pour A509

A 528

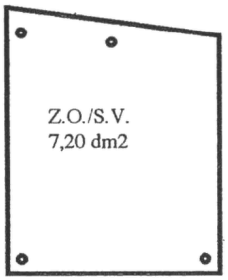

Eindstuk muuraansluiting

Embout faitière

Raccord mural en coupe *Muuraansluiting in doorsnede*

A512 · A521 · A527 · A506 · A511 · A507

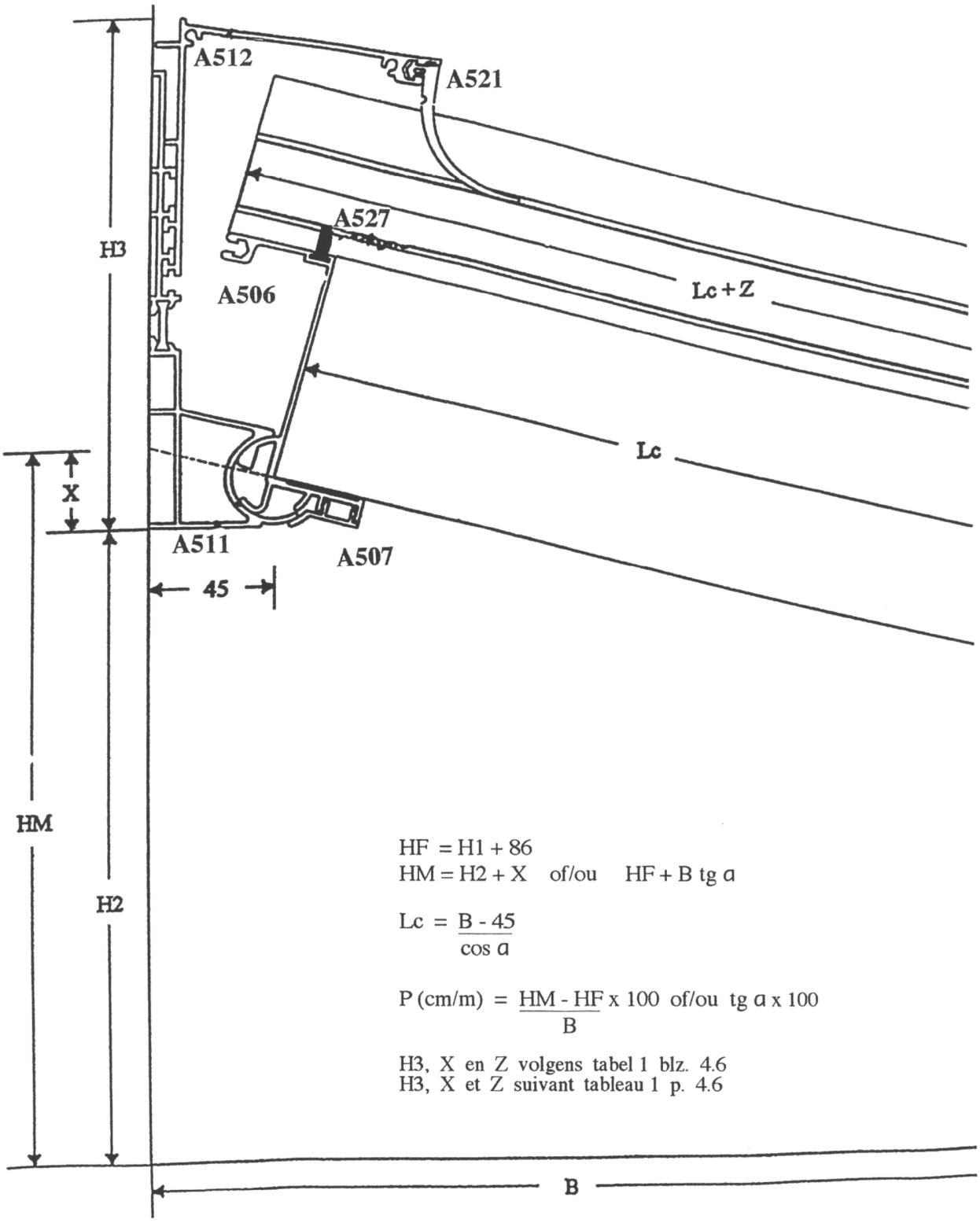

$HF = H1 + 86$

$HM = H2 + X$ of/ou $HF + B \tan \alpha$

$$Lc = \frac{B - 45}{\cos \alpha}$$

$$P\,(cm/m) = \frac{HM - HF}{B} \times 100 \text{ of/ou } \tan \alpha \times 100$$

H3, X en Z volgens tabel 1 blz. 4.6
H3, X et Z suivant tableau 1 p. 4.6

Gouttière en coupe *Goot in doorsnede*

A520 · A506 · A521 · A507 · A505 · A508 · A509

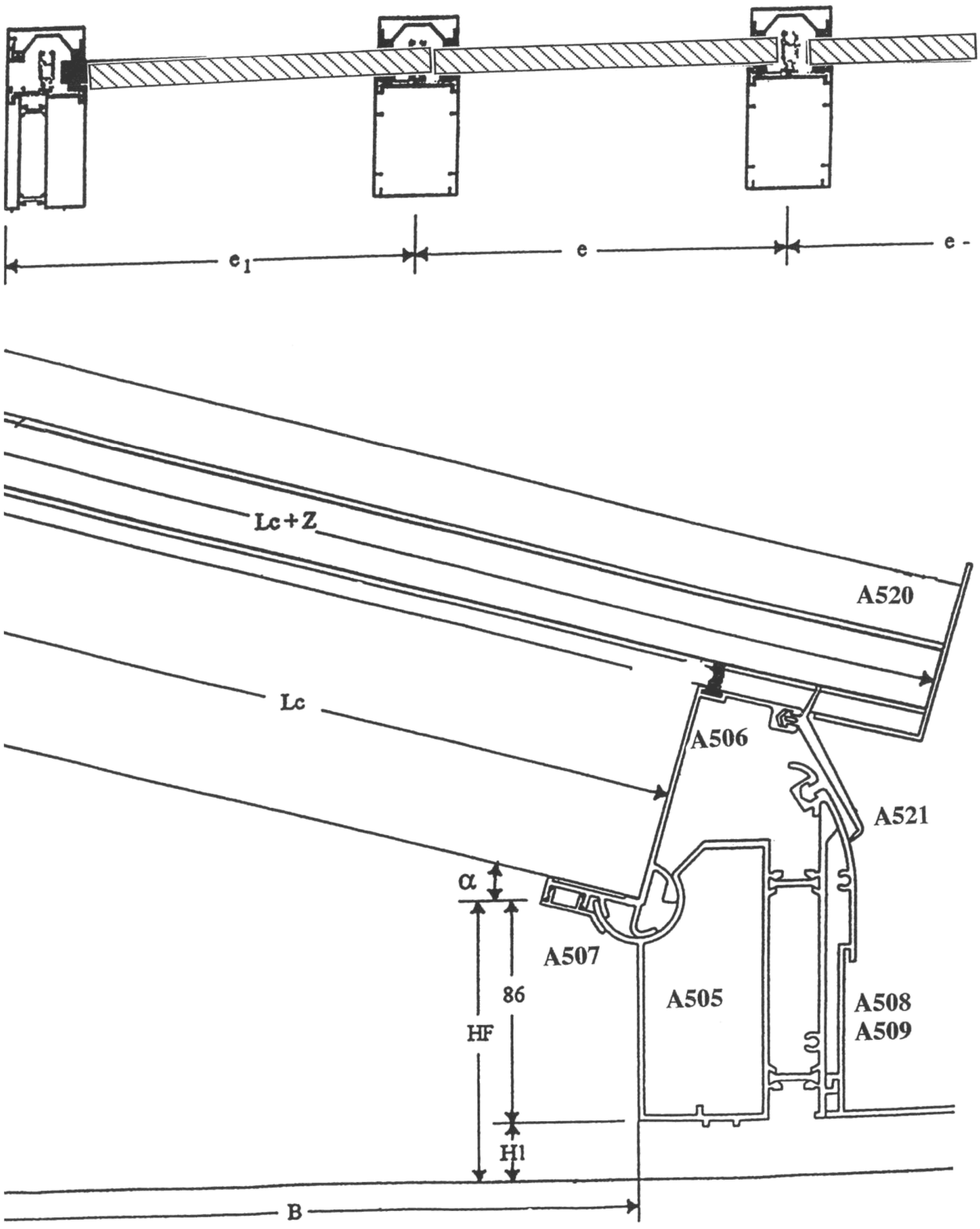

Détails, profilés à coupure thermique *Details, thermisch onderbroken profielen*

A132 · A131 · A154 · A153 · A504 · A503 · A501

ALU - PROFIELEN voor PROFILES - ALU pour **VERANDA** - THERMISCH THERMIQUE DETAILS

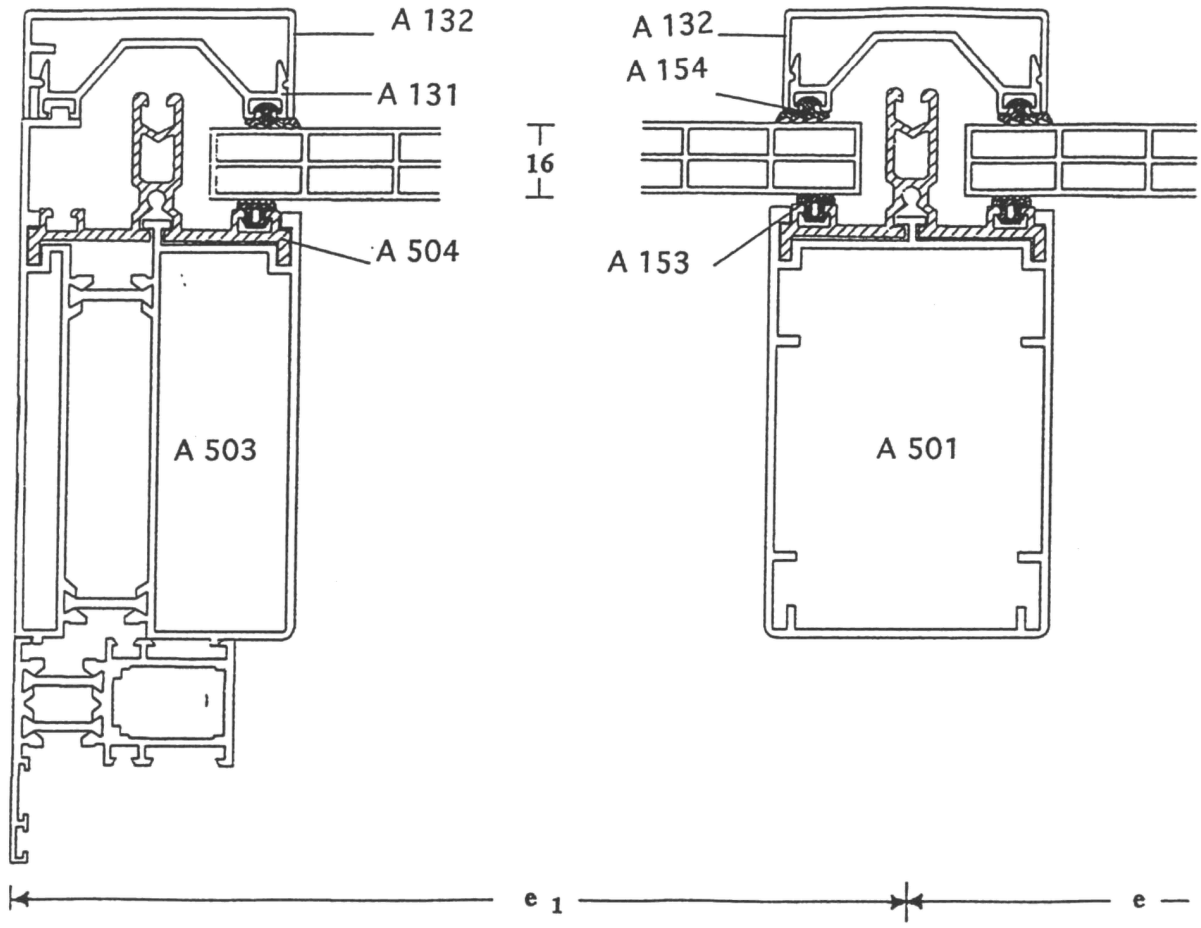

Détails, profilés à coupure thermique *Details, thermisch onderbroken profielen*

A515 · A132 · A131 · A154 · A153 · A504 · A503 · A501

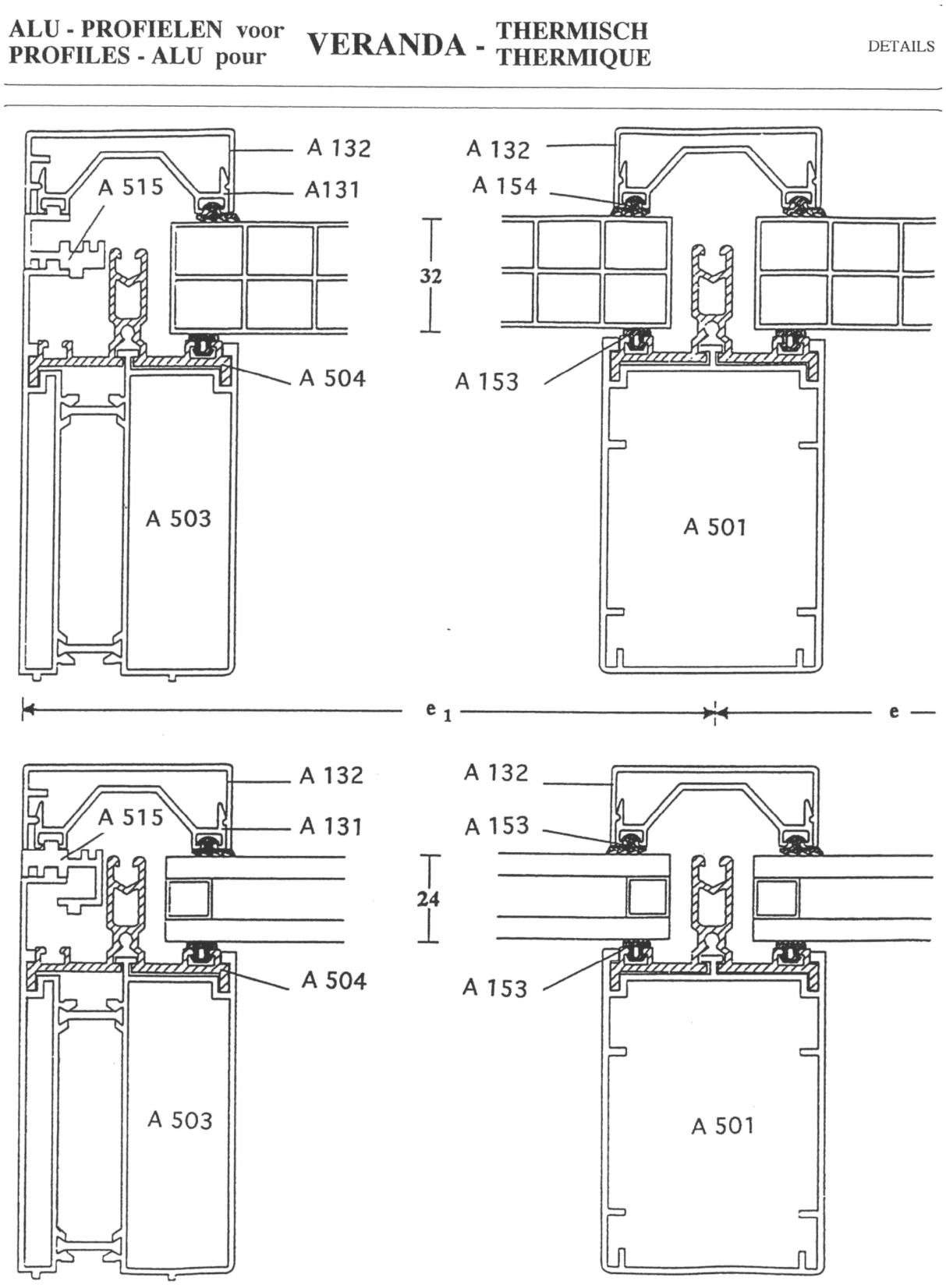

Joints *Dichtingen*

A521 · A522 · A151 · A527 · A153 · A154

DICHTINGEN
JOINTS

A521

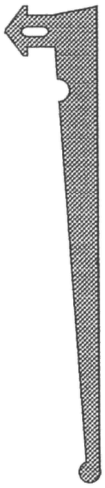

Dichting muuraansluiting
in EPDM wit voor A512

Joint d'étanchéité de raccord mural en
EPDM blanc pour A512

A 522

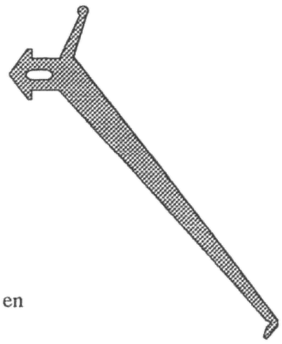

Dichting goot (A508-509)
in EPDM zwart voor scharnier
A506

Joint de gouttière (A508-A509) en
EPDM noir pour rotule A506

A151



Soepele afdekkingskap in EPDM wit

Capot souple en EPDM blanc

voor A504-A101-A121

A 527



Borstel voor scharnierprofiel A506

Brosse pour rotule A506

A153

Glasdichting binnen in EPDM zwart

Joint vitrage intérieur en EPDM noir



Voor A504-A101-A121-A122

A154

Glasdichting buiten in EPDM zwart

Joint vitrage extérieur en EPDM noir



Voor A132

Profilés *Profielen*

A512 · A506 · A511 · A507

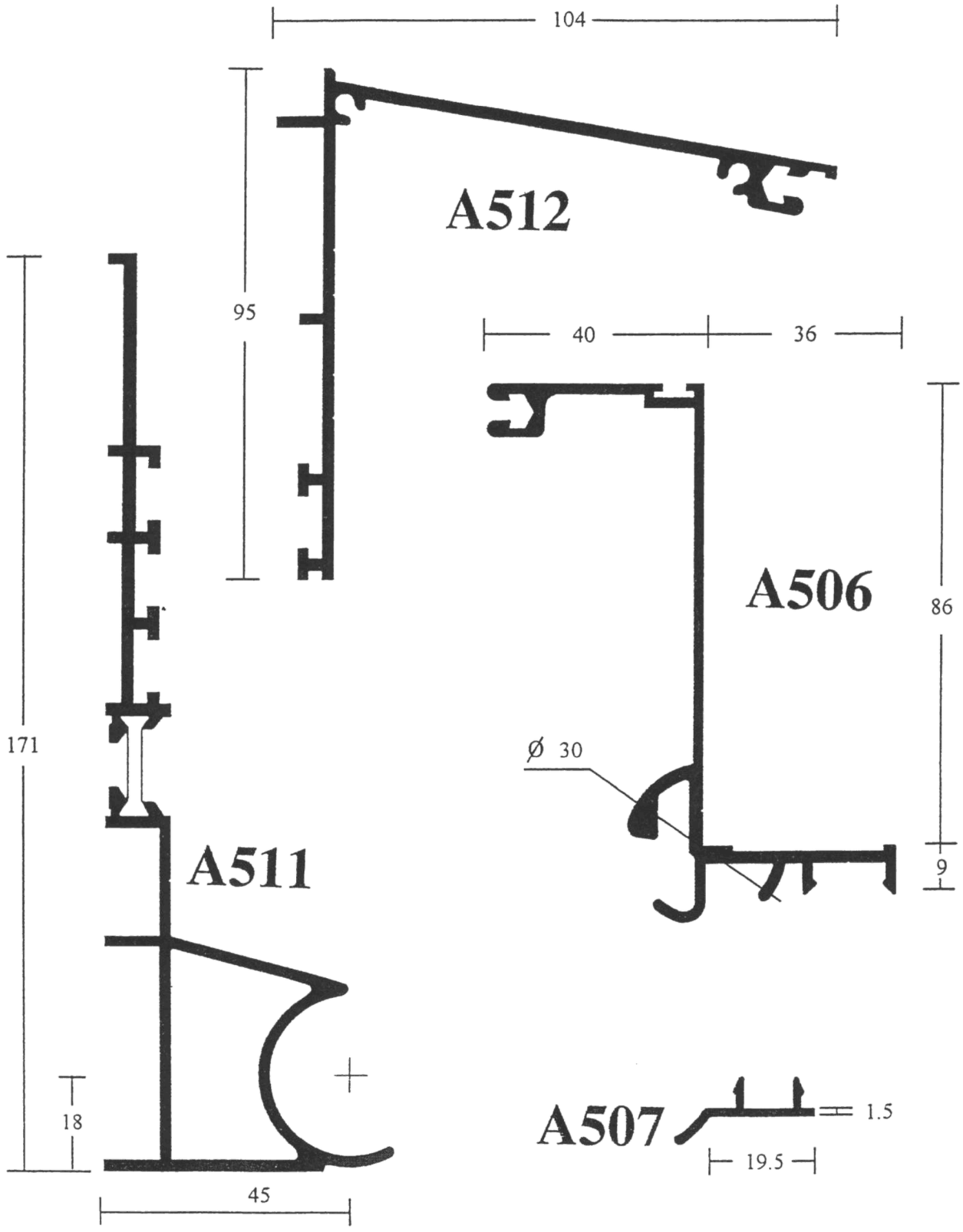

Profilés *Profielen*

A505 · A509

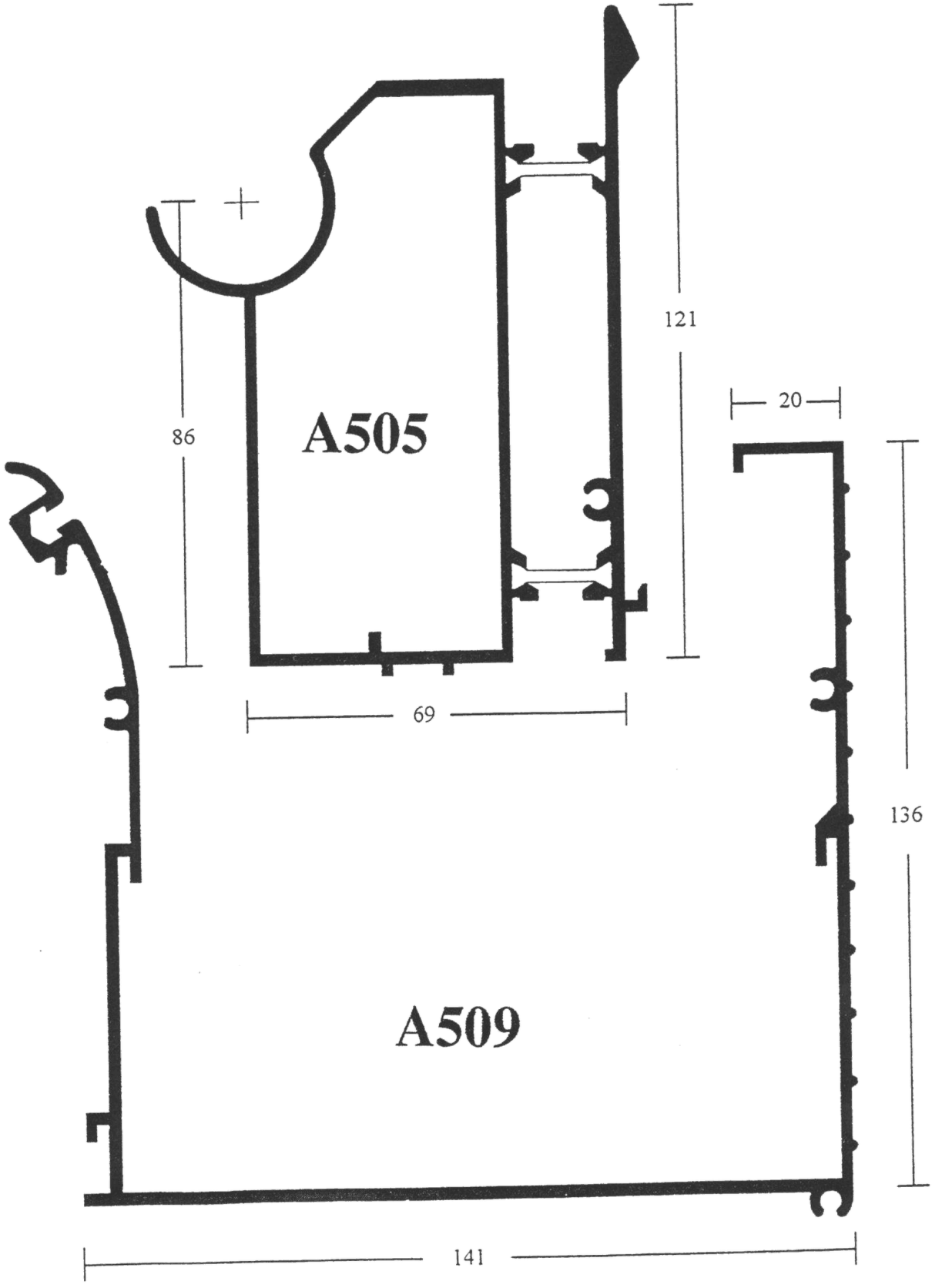

Profilés *Profielen*

A510 · A508

