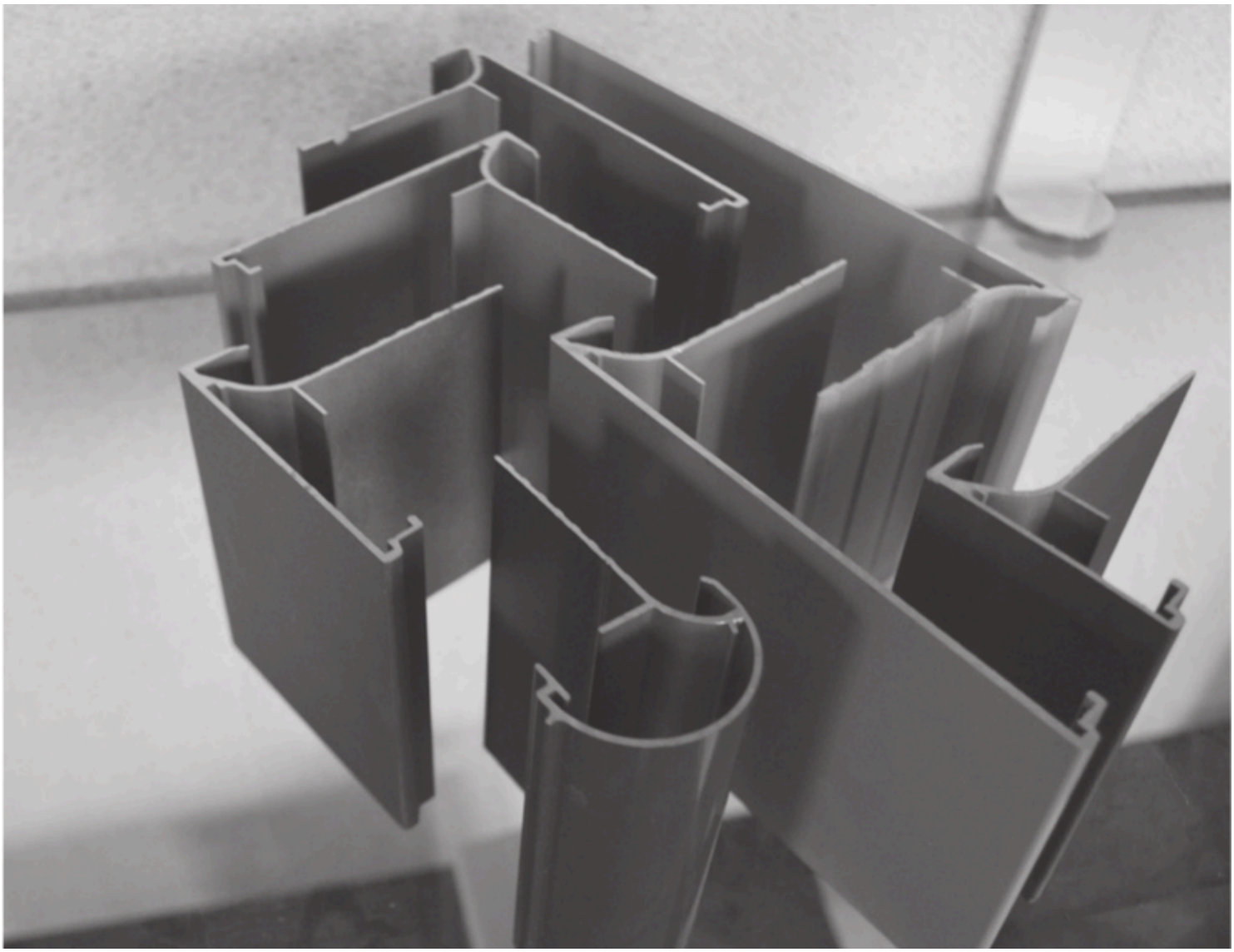

Rives de toiture

Dakranden

Aluminium extrudé *Geëxtrudeerd aluminium*

Al Mg Si 0,5 F22 · EN AW 6060 T66 · longueur 3000 mm

Al Mg Si 0,5 F22 · EN AW 6060 T66 · lengte 3000 mm

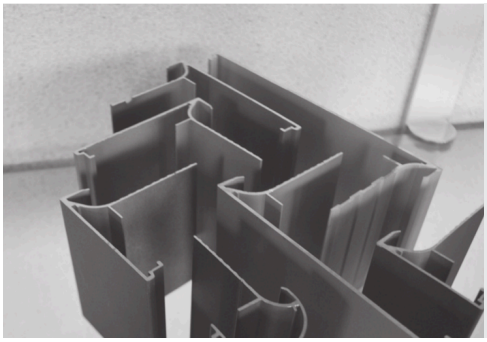



Description *Beschrijving*

La rive de toiture est souvent le seul élément visible du travail d'étanchéité du toit. C'est pourquoi celle-ci doit être d'une qualité irréprochable.

Les profilés pour rives de toiture en aluminium sont extrudés en alliage Al Mg Si 0,5 F22, conformément à la norme EN AW 6060 T66.

La face d'appui est cannelée pour optimaliser l'adhérence à la toiture. Appui oblique pour faciliter l'intégration de la couverture de toit et limiter les risques de fuite.

Les produits de notre assortiment ont été conçus en mettant l'accent sur la fonctionnalité et la qualité.

Coins intérieurs ou extérieurs sur mesure de 300 × 300 disponibles.

Les jonctions d'assemblage sont sans bavure et disposent d'angles brisés afin de faciliter la pose. Ils sont produits par kit de 5 pièces et détachables d'un simple mouvement rotatif. Embouti sur un côté pour éviter le collage et les glissements.

Les profilés sont vendus en longueur de 3000 mm.

De dakrand is vaak het enige zichtbare van het vakwerk wat erachter schuil gaat. Daarom belangrijk dat ook deze dezelfde degelijkheid en kwaliteit uitstraalt.

Aluminiumdakrandprofielen worden geëxtrudeerd uit de daarvoor meest geschikte aluminiumlegering zijnde Al Mg Si 0,5 F22 volgens EN AW T66.

Het oplegvlak is voorzien van een geribbelde profilering om de hechting met de dakbedekking te optimaliseren. Schuin oplopende oplegging om het aanwerken van de dakbedekking vlotter te laten verlopen en het risico op lekkage te beperken.

De producten in ons assortiment zijn ontwikkeld met nadruk op functionaliteit en kwaliteit.

Gelaste hoeken van 300 × 300 verkrijgbaar.

De bijhorende braamloze verbindingsplaatjes hebben gebroken hoeken om de plaatsing te vergemakkelijken. Per 5 stukken verpakt en met een simpele draaibeweging los te maken. Genoeg weerstand om doorschuiving te voorkomen.

De profielen worden in lengte van 3000 mm verkocht.

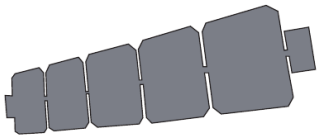

1. Jonction d'assemblage
Koppelingplaatjes

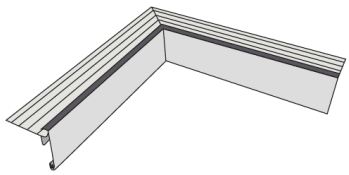

2. Coin intérieur 90°
Binnenhoek 90°

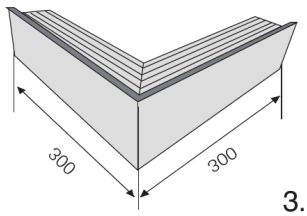

3. Coin extérieur 90°
Buitenhoek 90°

Rives de toiture *Dakranden*

TYPE DE PROFILÉS *Profielen*

Type ADRR

Profilé rond, reproduction bord de finition
Afgerond profiel voor een ronde afwerking

H1 (mm)	H2 (mm)	Ép. de la paroi (mm) *Wanddikte*
45	30	1,5

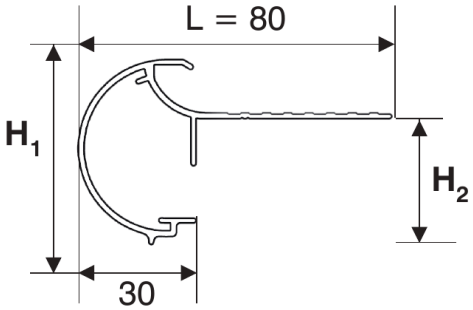

Type ADRE

Profilé Eco
Eco profielen

H1 (mm)	H2 (mm)	Ép. de la paroi (mm) *Wanddikte*
45	30	1,2
60	45	1,2
80	65	1,3
100	85	1,5
120	105	1,7

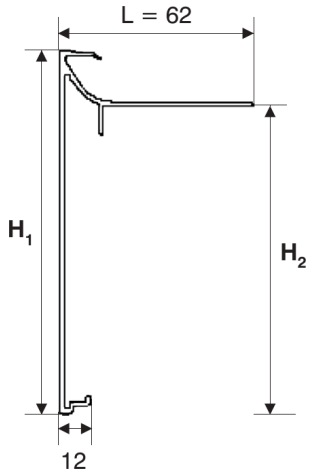

Type ADREPDM

Profilé pour EPDM
Voor EPDM profiel

H1 (mm)	H2 (mm)	Ép. de la paroi (mm) *Wanddikte*
76	50	1,50

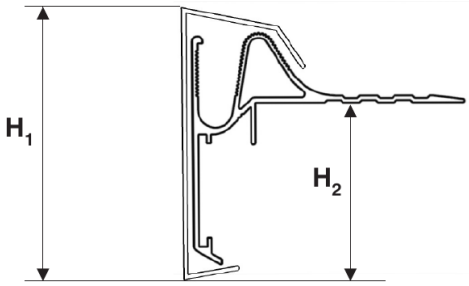

Rives de toiture *Dakranden*

TYPE DE PROFILÉS *Profielen*

Type ADRS

Profilé standard plus lourd, trous standards prévus.
Zwaarder profiel, standaard sleufgaten voorzien.

H1 (mm)	H2 (mm)	Ép. de la paroi (mm) *Wanddikte*
60	37	1,5
80	57	1,7
100	77	1,9
120	97	2,1
150	127	2,4
200	177	2,5
260	237	3

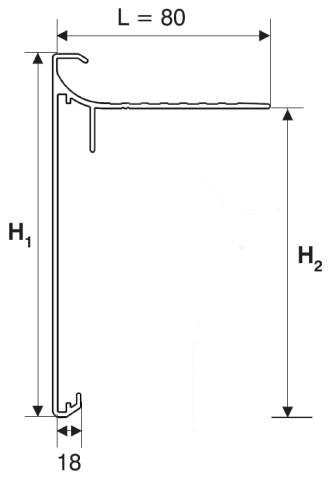

Type ADRT

Profilé réversible en forme de T
Omkeerprofiel, formaat T

H1 (mm)	H2 (mm)	Ép. de la paroi (mm) *Wanddikte*
50	70	1,75

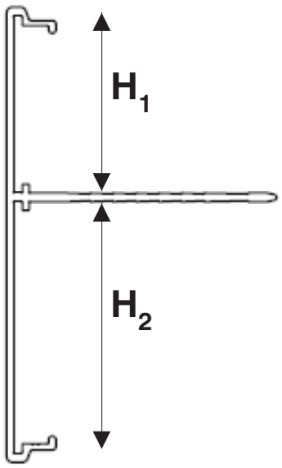

Rives de toiture *Dakranden*

ARRÊT DE GRAVIER *Grindkeringsprofiel*

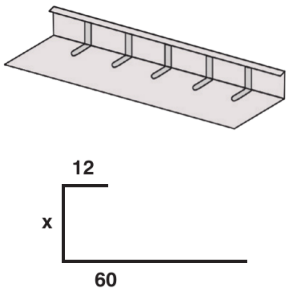

ADRG 60

LG	3000 mm
	935 mm
	1250 mm

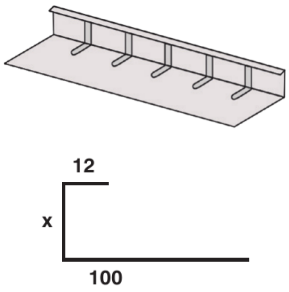

ADRG 100

LG	3000 mm

PROFILÉ MURAL *Wandaansluitprofiel*

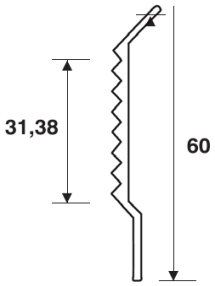

ADRM 60

LG	3000 mm

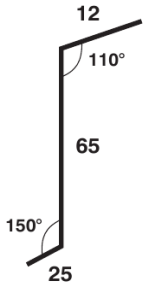

ADRM 65

LG	1000 mm

Aludan Laser Product
Guido Gezellestraat 122 · 1654 Huizingen
02 361 46 40 · info@aludan.be · www.aludan.be